EN

mysound BH-11 Green
BT-H013

mysound BH-11 Black
BT-H014

mysound BH-11 Brown
BT-H018

rombica

USER MANUAL

Thank you for purchasing Rombica device.
Please read this user manual before
operation and save it for the future

BLUETOOTH HEADPHONES

EN

GENERAL INFORMATION

1. MicroSD card slot
2. Mic
3. LED indicator
4. AUX
5. Micro-USB port
6. Backward/Vol – button
   Short press – playing previous song (FM mode: select previous radio station)
   Long press – decreasing volume
7. Pause / Play / Power button
   Short press – play / pause. Long press – power on / power off
   Short double press – call back to the last caller
   Short press during incoming call – receive incoming call (Bluetooth mode)
   Long press during incoming call – reject incoming call (Bluetooth mode)
8. Forward/Vol + button
   Short press –playing next song (FM mode: select next radio station)
   Long press – increasing volume
   Long press Forward/Vol + and Back/Vol – buttons together – change working mode.
   You can hear different sound notification for each mode:
   - Bluetooth – single “beep” sound
   - microSD audio playback – double “beep” sound
   - FM Radio mode – triple “beep” sound

SPECIFICATION

Power: DC 5V, from battery
Bluetooth version: v5.0
Frequency range: 20 Hz - 20 kHz
Driver power: 30 mW
Driver diameter: 40 mm
Sensitivity: 66 dB ± 3 dB
Impedance: 32 Ohm
Battery: 200 mAh / 3.7V
Storage media devices support: microSD up to 32 GB (MP3, WAV audio files)
Interfaces: micro-USB, microSD card slot, AUX, BT, FM, mic
In the box: headphones, USB cable, AUX cable, manual

OPERATION OF THE DEVICE

POWER ON
Press and hold Pause / Play / Power button . Sound notification and turned-on LED indicator will confirm power on

POWER OFF
Press and hold Pause / Play / Power button . Sound notification and turned-off LED indicator will confirm power off

EN

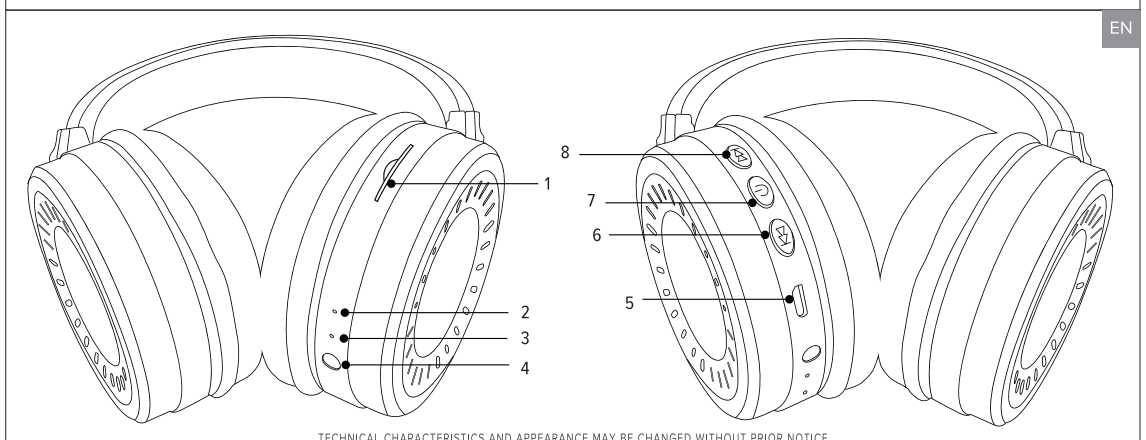

TECHNICAL CHARACTERISTICS AND APPEARANCE MAY BE CHANGED WITHOUT PRIOR NOTICE

EN

PARING VIA BLUETOOTH

1. Make sure that AUX cable is not connected to the device. Turn on headphones
2. Make sure that the device is in Bluetooth mode
3. Open Bluetooth setting on your smartphone, enable Bluetooth and search for new devices. When Bluetooth headphones found, confirm pairing
4. After successful pairing both the Bluetooth headphones and your device, you can control playback by Bluetooth headphones buttons

PHONE CALLS

You could receive incoming calls with Bluetooth headphones if they paired to the smartphone. You can talk using built-in mic and drivers. Short press Pause / Play / Power button to receive the incoming call. Press button again to end the call. Long press Pause / Play / Power button is rejecting the incoming call. Fast double press Pause / Play / Power button to call the last caller

MICROSD AUDIO PLAYBACK

Insert microSD card into slot (1). Bluetooth headphones will automatically switch to “microSD Audio Playback” mode. Use Bluetooth headphones buttons to control music playback

AUX PLAY

Use (supplied) AUX cable and connect it to the Bluetooth headphones by one side and the external device by another side. Be sure that cable is well connected Bluetooth mode is not available when AUX cable is connected to the device. Playback control by buttons on the headphones is not available when AUX cable is connected to the device

FM RADIO

Switch the working mode to “FM Radio” mode. Press Pause / Play / Power button to start searching available radio stations. Wait for the search to complete. To change radio stations use buttons (6) and (8)

BATTERY CHARGING

Before use, fully charge Bluetooth headphones within 8 hours. New battery requires 2-3 full charge-discharge cycles to reach full capacity. Use (supplied) cable and connect it to the Bluetooth headphones by micro-USB side. Connect USB cable to the PC or wall charger (wall charger is not supplied). LED indicator is red while charging and turns off when the battery fully charged

EN

SAFETY INFORMATION

1. Before charging be sure that voltage of the power is 5V. The recommended adapter is 5V / 500 mA
2. If device is not used during long time, charge it at least once per month
3. In case of breaking do not try to open and repair device by yourself. Use service center
4. Avoid influence of the high humidity, dust and dirt. Use dry soft lint-free cloth to clean device. Not allowed to use washing or cleaning liquids
5. Do not store, use or charge device near heat sources and flammable objects, during low or high ambient temperature. Charing can be done only under adult supervision. Recommended temperature is 5 to 35 °C
6. Not allowed to drop or hit device
7. Do not insert foreign objects to the device interfaces
8. Turn off device after use
9. Never pull the cord to disconnect cable, pull the plug
10. Bluetooth headphones is not intended for the commercial use
11. Standard battery life is 500 charge-discharge cycles. After exceeding 500 cycles the effective capacity of the battery can be reduced. Effective capacity also depends on the ambient temperature
12. Do not cover working device by cloth or other material

STORAGE CONDITIONS

Keep the device in a dry, well-ventilated place, far from heaters and direct sunlight. Keep the device out of reach of children. Do not bite or lick device, as it may cause damage or explode the device. Children or persons with disabilities should not use the device without the supervision of the responsible person

CE

Do not dispose with household waste! Required to dispose this electrical device at designated recycling collection point for electrical devices. It ensures that device is recycled professionally and prevents the release of the harmful substance into the environment. Make sure that device is uncharged before disposal

RU

mysound BH-11 Green
BT-H013

mysound BH-11 Black
BT-H014

mysound BH-11 Brown
BT-H018

rombica

РУКОВОДСТВО ПОЛЬЗОВАТЕЛЯ

Благодарим Вас за покупку изделия из
серии mysound. Перед эксплуатацией
устройства прочтите это руководство
и сохраните его для использования
в дальнейшем

БЕСПРОВОДНЫЕ
НАУШНИКИ

RU

ОБЩИЕ СВЕДЕНИЯ

1. Слот для microSD карты памяти
2. Микрофон
3. LED-индикатор
4. AUX / аудиовход
5. Разъем micro-USB для зарядки встроенного аккумулятора
6. Кнопка «Назад / Уменьшение громкости»
   Короткое нажатие – воспроизведение предыдущего аудиотрека
   (В режиме FM радио: выбор предыдущей радиостанции)
   Долгое нажатие – уменьшение громкости
7. Кнопка «Пауза / Воспроизведение / Питание»
   Короткое нажатие – пауза/воспроизведение
   Долгое нажатие – включение/выключение устройства
   Короткое двойное нажатие – вызов последнего абонента (в режиме Bluetooth)
   Короткое нажатие в момент входящего вызова – принятие входящего вызова
   (в режиме Bluetooth)
   Долгое нажатие в момент входящего вызова – отклонение входящего вызова
   (в режиме Bluetooth)
8. Кнопка «Вперед / Увеличение громкости»
   Короткое нажатие –воспроизведение следующего аудиотрека
   (В режиме FM радио: выбор следующей радиостанции)
   Долгое нажатие – увеличение громкости
   Долгое одновременное нажатие кнопок «Вперед / Увеличение громкости» и
   «Назад / Уменьшение громкости» - переключение режимов работы.

При выборе режима работы воспроизводится звуковой сигнал. Каждому режиму соответствует свой звуковой сигнал:
- Режим Bluetooth – один гудок
- Режим воспроизведения аудио с microSD-карты – два гудка
- Режим FM радио – три гудка

СПЕЦИФИКАЦИЯ

Питание: DC 5 В, от встроенного аккумулятора
Bluetooth стандарт: v5.0
Диапазон воспроизводимых частот: 20 Гц - 20 кГц
Мощность динамиков: 30 мВт
Диаметр широкополосных динамиков: 40 мм
Чувствительность: 66 дБ ± 3 дБ
Импеданс: 32 Ом
Аккумулятор: 200 мАч / 3.7 В
Поддержка носителей информации: microSD карты до 32 ГБ (MP3, WAV аудиофайлы)
Интерфейсы: micro-USB, слот microSD, аудиовход, FM, Bluetooth
Комплектация: наушники, USB кабель, аудиокабель, документация
Дополнительно: встроенный микрофон

RU

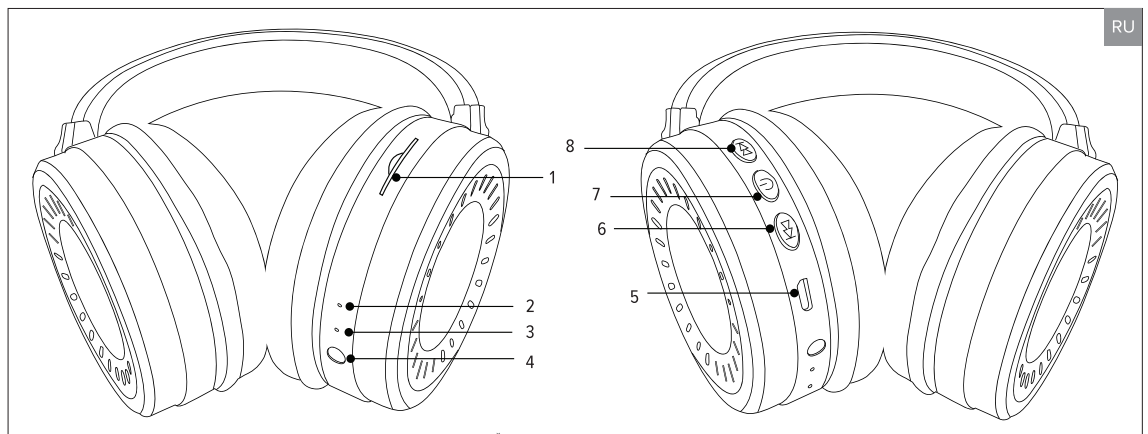

ТЕХНИЧЕСКИЕ ХАРАКТЕРИСТИКИ И ВНЕШНИЙ ВИД МОГУТ БЫТЬ ИЗМЕНЕНЫ БЕЗ ПРЕДВАРИТЕЛЬНОГО УВЕДОМЛЕНИЯ

RU

ЭКСПЛУАТАЦИЯ УСТРОЙСТВА

ВКЛЮЧЕНИЕ
Нажмите и держите кнопку «Пауза / Воспроизведение / Питание», звуковой сигнал и загоревшийся LED индикатор подтвердят включение. Отпустите кнопку

ВЫКЛЮЧЕНИЕ
Нажмите и держите кнопку «Пауза / Воспроизведение / Питание» и держите до тех пор, пока не прозвучит звуковой сигнал и LED индикатор не погаснет

СОПРЯЖЕНИЕ С ВНЕШНИМ УСТРОЙСТВОМ ПО BLUETOOTH

1. Убедитесь, что аудиокабель не подключен к наушникам. Включите наушники
2. Убедитесь, что наушники находятся в режиме Bluetooth
3. Если наушники ранее были подключены к внешнему устройству и в момент включения внешнее устройство находится в зоне доступа, то наушники автоматически подключатся к ранее сопряженному устройству. В случае отсутствия в зоне доступа ранее подключенных устройств, вам потребуется выполнить сопряжение. Для этого откройте настройки Bluetooth на мобильном устройстве/компьютере, активируйте функцию Bluetooth и запустите поиск устройств. Когда ваше устройство найдет наушники, подтвердите подключение. Система может вывести на экран диалоговое окно, в котором необходимо ввести цифры «1234» или «0000» или другие для создания пары
4. После создания пары между вашим устройством и наушниками можно наслаждаться любимой музыкой. Вы можете контролировать воспроизведение на своем устройстве или управлять им при помощи кнопок на наушниках

РЕЖИМ ЗВОНКА

Вы можете принимать входящие вызовы с помощью наушников, если в данный момент они сопряжены с телефоном/планшетом. Разговор ведется с помощью встроенного микрофона и динамиков. Коротко нажмите на кнопку питания для принятия входящего вызова, повторное нажатие завершит разговор. Для отклонения вызова нажмите и держите кнопку питания. Быстрое двойное нажатие кнопки питания - вызов последнего набранного абонента

ВОСПРОИЗВЕДЕНИЕ АУДИО С MICRO-SD КАРТЫ

Вставьте карту памяти в слот для microSD карты (1). Устройство автоматически перейдет в режим проигрывания аудио с microSD карты. Используйте кнопки управления для включения, остановки воспроизведения и переключения треков

AUX PLAY

Выключите наушники и подключите аудиокабель к наушникам (разъем «AUX / аудиовход») одним концом, а другим концом к источнику сигнала. Убедитесь в верности подключения. Штекер должен плотно войти в разъем устройства, иначе воспроизведение будет с шумовыми помехами или без звука. В данном режиме наушники будут выступать в качестве классических проводных наушников. При подключении аудиокабеля к разъему «AUX / аудиовход» режим Bluetooth и управление кнопками на наушниках становятся недоступными

RU

FM РАДИО

Переключите наушники в режим FM радио. Коротко нажмите на кнопку «Пауза / Воспроизведение / Питание» для старта поиска доступных радиостанций. Дождитесь завершения поиска. Для переключения между радиостанциями используйте кнопки (6) и (8)

ЗАРЯДКА АККУМУЛЯТОРА

Перед первым использованием полностью зарядите аккумулятор в течение 8 часов. Новый аккумулятор требует 2-3 цикла полного заряда-разряда для достижения максимальной емкости. Выключите наушники и подключите USB кабель к micro-USB разъему наушников. Затем подсоедините USB разъем к персональному компьютеру, либо к зарядному устройству «USB-сеть» (зарядное устройство в комплект не входит). Во время зарядки LED индикатор будет гореть красным цветом. Когда LED индикатор погаснет – зарядка окончена

УСЛОВИЯ ХРАНЕНИЯ

Храните в сухом, хорошо проветриваемом помещении, вдали от нагревательных приборов и прямых солнечных лучей. Храните устройство в недоступном для детей месте. Не кусайте и не облизывайте устройство, это может привести к повреждению или взрыву устройства. Данное устройство не должно использоваться маленькими детьми или лицами с ограниченными возможностями без наблюдения ответственного лица, гарантирующего безопасное использование устройства. Следите за маленькими детьми, чтобы они не играли с устройством

МЕРЫ ПРЕДОСТОРОЖНОСТИ

1. Перед подзарядкой аккумулятора убедитесь, что напряжение питания составляет 5В. Рекомендуемый адаптер 5В/500мА
2. Если устройство не используется в течение длительного времени, заряжайте его раз в месяц
3. Не пытайтесь в случае поломки открыть корпус устройства и отремонтировать его самостоятельно, обратитесь в сервисный центр
4. Избегайте воздействия на устройство повышенной влажности, пыли и грязи. Используйте для очистки сухую мягкую безворсовую ткань. Запрещается использовать для этой цели какие-либо моющие или чистящие жидкости
5. Не храните, не используйте устройство и не заряжайте аккумулятор рядом с источниками тепла и легковоспламеняющимися предметами, при повышенной или пониженной температуре. Зарядка может производиться только под наблюдением взрослого. Рекомендуется использовать устройство при температуре от 5 до 35 °C
6. Не допускайте падения устройства и не подвергайте его сильным ударам
7. Избегайте попадания посторонних предметов в отверстия и разъемы на корпусе устройства
8. Обязательно выключайте устройство после использования
9. При отсоединении кабеля от наушников никогда не тяните за шнур, держитесь за штекер
10. Наушники не предназначены для использования в коммерческих целях
11. «Режим Bluetooth» не предназначен для использования в коммерческих целях
12. Стандартный ресурс аккумулятора составляет 500 циклов заряда-разряда. После превышения 500 циклов эффективная емкость аккумулятора может снижаться

RU

13. Эффективность хранения и передачи энергии аккумулятора зависит от температуры окружающей среды
14. Не разбирайте устройство, не подвергайте его сильному нагреванию и не кладите его в воду, так как это может привести к нагреванию аккумулятора с большим выделением тепла
15. Чтобы гарантировать достаточную вентиляцию и нормальную работу устройства, никогда не накрывайте работающее устройство тканью или другим материалом, так как недостаточная вентиляция может вызвать перегрев и/или сокращение срока службы изделия
16. Прослушивание музыки в наушниках при чрезмерных уровнях громкости может привести к нарушению слуха
17. В потенциально опасных ситуациях, где изоляция от внешних звуков может представлять опасность (например, на железнодорожных переездах) следует временно прерывать прослушивание.
18. Качество амбушюров может ухудшаться при длительном использовании или хранении. Держите амбушюры в чистоте

Не утилизируйте электрические устройства в неотсортированные городские отходы, используйте отдельные пункты сбора отходов. Обратитесь к местным органам власти за информацией, касающейся доступных систем сбора отходов. Если электронные устройства выбрасываются на городскую свалку, вредные вещества могут попасть в подземные воды и в пищевую цепь, нанося вред здоровью и благополучию

Назначение товара: беспроводные Bluetooth-наушники. Устройство не предназначено для использования в коммерческих целях. Используется для приема и воспроизведения аудио посредством Bluetooth соединения со сторонним устройством и встроенных динамиков.
Ограничения при использовании: при использовании устройства необходимо соблюдать нормы, установленные законодательством страны (в которой используется изделие), касательно громкости воспроизведения аудио в общественных и жилых зонах.
Изделие содержит встроенный аккумулятор. Перед транспортировкой обратитесь к местным органам власти / перевозчику для уточнения правил и условий перевозки.
Торговая марка: Rombica
Изготовитель: Ромбика Приват Лимитед / Rombica Pte. Ltd.
Юридический адрес: 079903, 10, Ансон Роад, #29-05A, Интернэшнл Плаза, Сингапур
Адрес пр-ва: "Шеньчжень Невсун Дижитал Технолоджи Со. ЛТД." 2-4Ф Билдинг А, Невсун Технолоджи Парк. ФенгТанг Роад. Фуйонг Товн. Бао'ан Дистрикт, Шеньчжень, КНР (Китайская Народная Республика), Китай
Срок гарантии 12 месяцев. На комплектующие гарантия не распространяется. Срок службы изделия 2 года
Произведено: Китай. info@rombica.ru. Техническая поддержка – support@rombica.ru
Дата производства товара определяется по серийному номеру товара: четвертый и пятый символы серийного номера обозначают месяц производства, шестой и седьмой символы – год производства соответственно.
Серийный номер нанесен на упаковку.
Соответствует требованиям: ТР ТС 020/2011

EAC

RU

ГАРАНТИЙНЫЙ ТАЛОН

УСЛОВИЯ ГАРАНТИЙНЫХ ОБЯЗАТЕЛЬСТВ

1. Гарантийные обязательства распространяются на изделия, приобретенные в РФ
2. Гарантийные обязательства не распространяются на принадлежности, входящие в комплектность товара, если их замена не связана с разборкой изделия: элементы питания, кабели, переходники, адаптеры, чехлы, ремни, документацию
3. Изготовитель не несет гарантийные обязательства в следующих случаях: если изделие использовалось для осуществления предпринимательской деятельности, а так же в иных целях, не соответствующих его прямому назначению; нарушения правил и условий эксплуатации, установки изделия, изложенных в Руководстве Пользователя и другой документации; если изделие имеет следы попыток неквалифицированного ремонта; если дефект вызван изменением конструкции или схемы изделия, подключением внешних устройств, не предусмотренных изготовителем; если обнаружены механические повреждения, возникшие после передачи изделия потребителю; повреждения, вызванные воздействием влаги, высоких или низких температур, коррозией, окислением, попаданием внутрь изделия посторонних предметов, веществ, жидкостей, насекомых или животных
4. Производитель не несет ответственность за возможный вред изделия, прямо или косвенного нанесенный людям, домашним животным, имуществу в случае, если это произошло в результате несоблюдения правил и условий эксплуатации, установки изделия; умышленных или неосторожных действий покупателя (потребителя) и/или третьих лиц. Также, не несет ответственность за возможный вред, прямо или косвенно нанесенный изделием соответствующего назначения, в результате потери, повреждения или изменения данных и информации

ОБЛАСТЬ ДЕЙСТВИЯ ГАРАНТИИ – РОССИЙСКАЯ ФЕДЕРАЦИЯ
СРОК ГАРАНТИИ – 12 МЕСЯЦЕВ С ДАТЫ ПРОДАЖИ
СРОК СЛУЖБЫ – 24 МЕСЯЦА

При невозможности достоверно установить дату продажи, срок гарантии исчисляется с даты изготовления изделия и составляет 18 месяцев. Дата производства товара определяется по серийному номеру товара, четвертая и пятая цифры серийного номера обозначают месяц производства, шестая и седьмая цифры серийного номера обозначают год производства, соответственно.Серийный номер нанесен на упаковку. Информацию о работе технической службы и гарантийным вопросам можно узнать по электронной почте: support@rombica.ru
Полный список адресов технических центров. Производителя, уполномоченных осуществлять сервисное обслуживание, представлен на сайте: www.rombica.ru

RU

Изделие

Модель

Серийный номер

Дата продажи

Печать продавца

Настоящим утверждаю проверку работоспособности и покупку полностью исправного изделия, указанного выше, в полной комплектации с инструкцией по эксплуатации на русском языке. Изделие осмотрено и проверено в моем присутствии, видимых повреждений не имеет. Со всеми техническими характеристиками, функциональными возможностями и правилами эксплуатации ознакомлен(а). С нижеизложенными условиями гарантии соглсен(а)

ФИО Покупателя, подпись

RU

СВЕДЕНИЯ О РЕМОНТАХ

№	дата	код ремонта	сервис	мастер	клиент